Fiche Technique

BV49-3434E-F5-PN10 - ISO

Vanne à coin, à brides PN10, opercule caoutchouc, F5 longueur courte, arbre libre avec ISO 5211 bride de montage pour l'automatisation

Norme d'écartement: EN 558-1 série 15

N° d'article	Réf. Belven
492544E0200	BV49-3434E-F5-PN10 DN200 - BARE SHAFT
492544E0250	BV49-3434E-F5-PN10 DN250 - BARE SHAFT
492544E0300	BV49-3434E-F5-PN10 DN300 - BARE SHAFT
492544E0350	BV49-3434E-F5-PN10 DN350 - BARE SHAFT
492544E0400	BV49-3434E-F5-PN10 DN400 - BARE SHAFT
492544E0450	BV49-3434E-F5-PN10 DN450 - BARE SHAFT
492544E0500	BV49-3434E-F5-PN10 DN500 - BARE SHAFT
492544E0600	BV49-3434E-F5-PN10 DN600 - BARE SHAFT

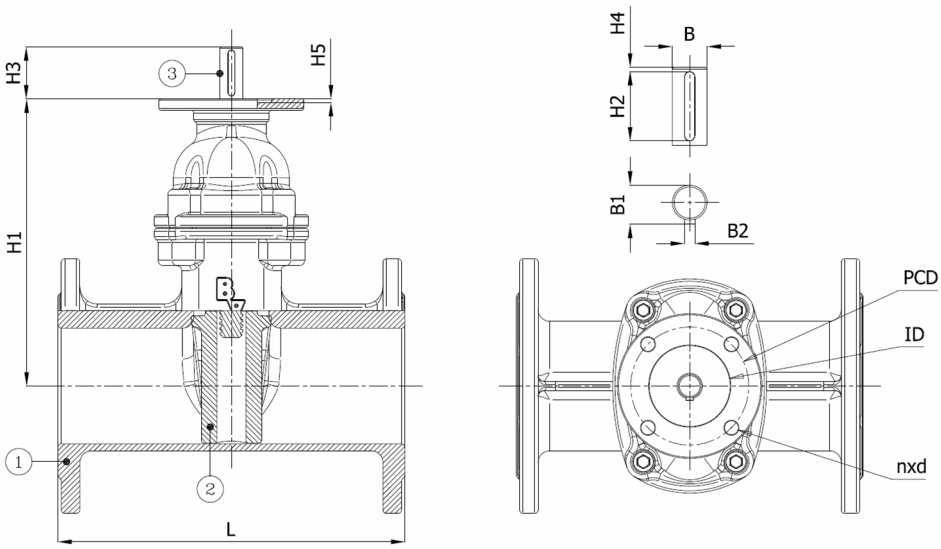

DN/Pouce	L	H1	H2	H3	H4	PCD	B	B1	B2	ID	H5	ISO	n x d	Cl. press.	Poids(kg)
DN200 (8")	400	620	55	65	5	140	30	32	8	100	4,5	F14	4 x d18	PN10	59,20
DN250 (10")	450	720	55	65	5	140	30	32	8	100	4,5	F14	4 x d18	PN10	93,50
DN300 (12")	500	780	55	65	5	140	30	32	8	100	4,5	F14	4 x d18	PN10	137,00
DN350 (14")	550	884	60	65	5	140	30	32	8	100	4,5	F14	4 x d18	PN10	205,00
DN400 (16")	600	950	60	65	5	140	30	32	8	100	4,5	F14	4 x d18	PN10	294,00
DN450 (18")	650	1000	60	65	5	140	30	32	8	100	4,5	F14	4 x d18	PN10	431,00
DN500 (20")	700	1100	60	80	5	140	30	32	8	100	4,5	F14	4 x d18	PN10	519,00
DN600 (24")	800	1235	60	110	5	140	30	32	8	100	4,5	F14	4 x d18	PN10	719,00

Belven N.V.
Blokhuisstraat 24 | 2800 Mechelen | Belgium
Tel. 015 29 40 70 | Fax. 015 20 14 13 | info@belven.com | www.belven.com

Nous nous réservons le droit de modifier les dimensions, poids, les valeurs et les matériaux, à tout moment, sans préavis.